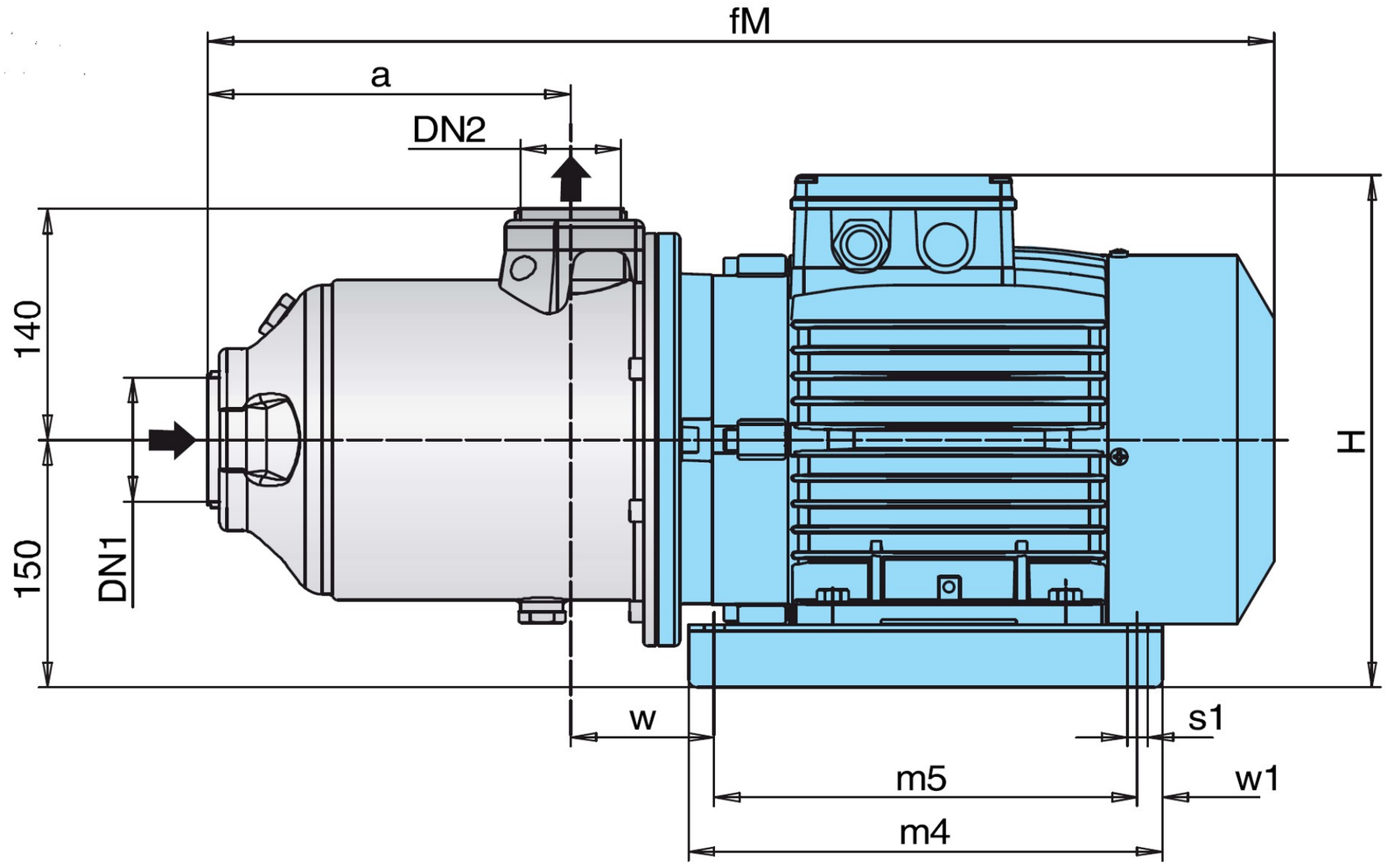
fM
a
DN2
140
150
DN1
H
w
s1
m5
w1
m4

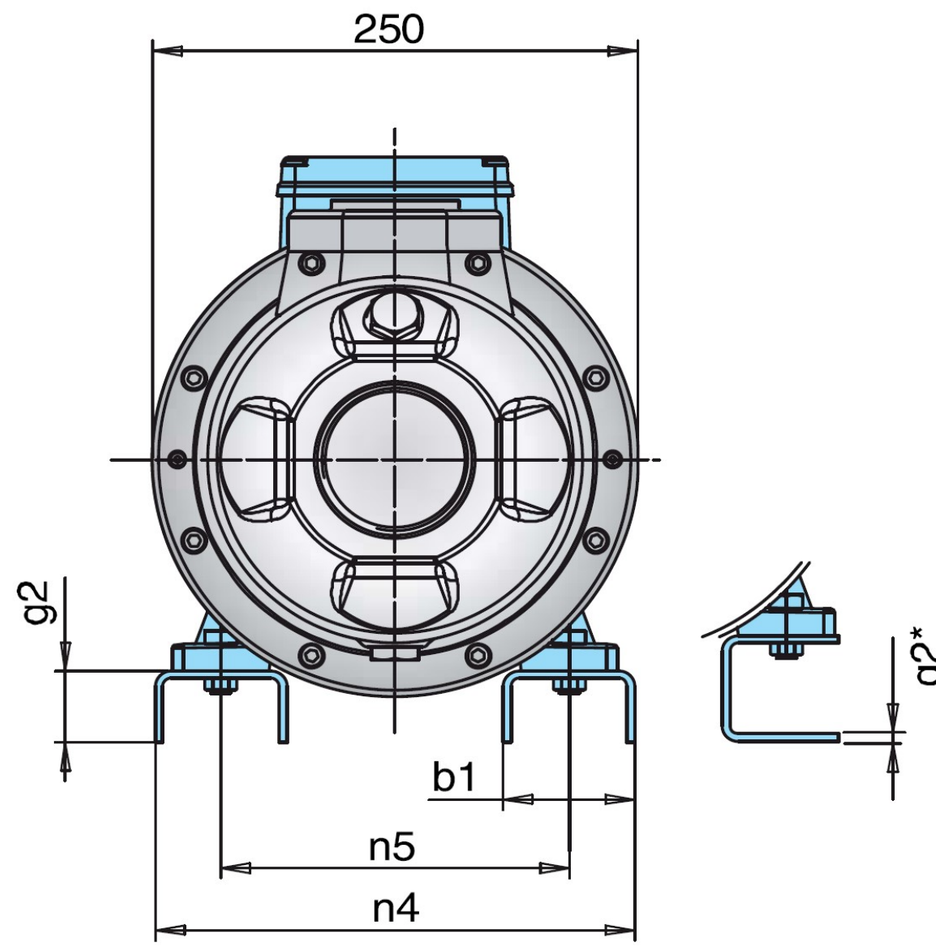
250
g2
g2*
b1
n5
n4